Montageanleitung Jalousette elektrisch, 73. H/K

roel0124-4-02

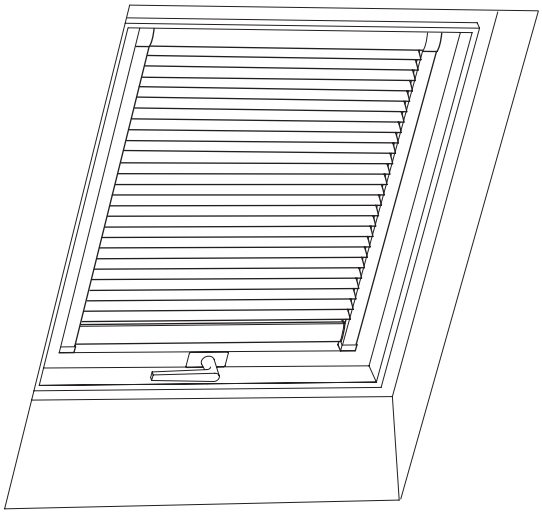

1

roel0188-4-02

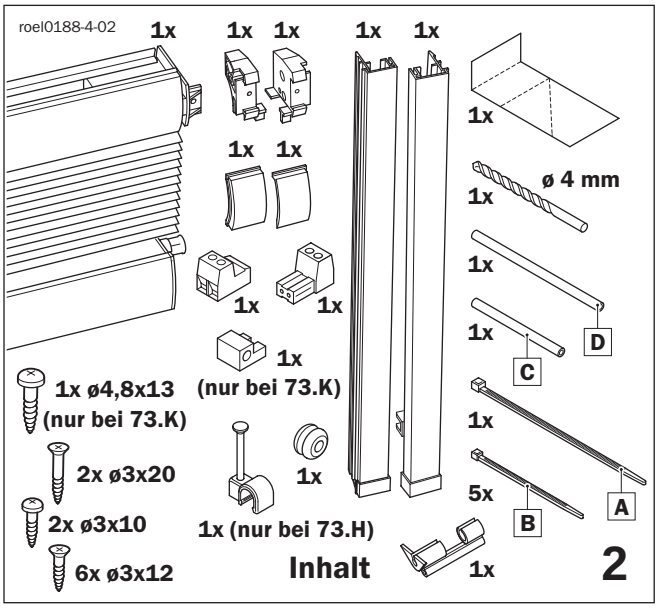

Inhalt

2

roel0140-4-05

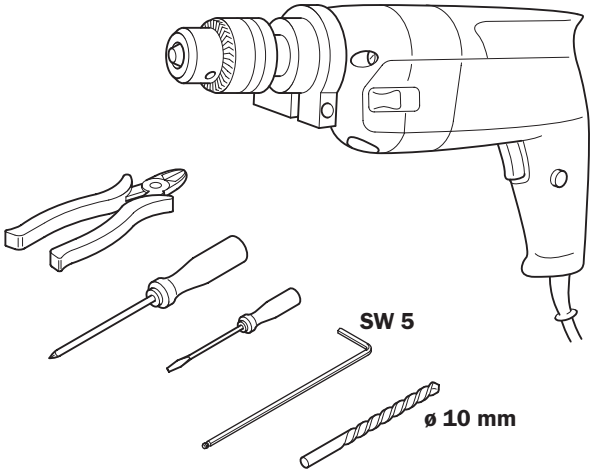

benötigtes Werkzeug

3

roel0178-4-02

Bei Fenstertyp: 73. H/K

Maß "X" bei Fensterlänge (Fensterlänge siehe Datenträger)

Fensterlänge	X
.. / 7	165 mm
.. / 9	245 mm
.. / 11	345 mm
.. / 14	470 mm

Maßtabelle für Bohrschablone

4

roel0179-4-03

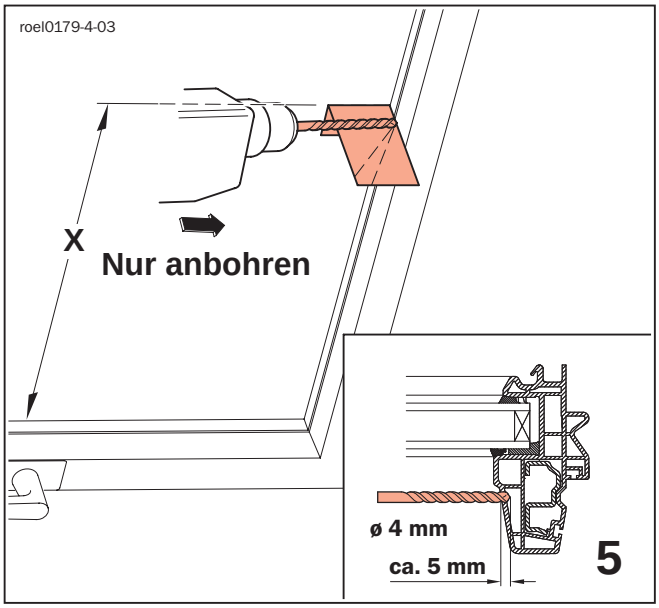

5

roel0180-4-03

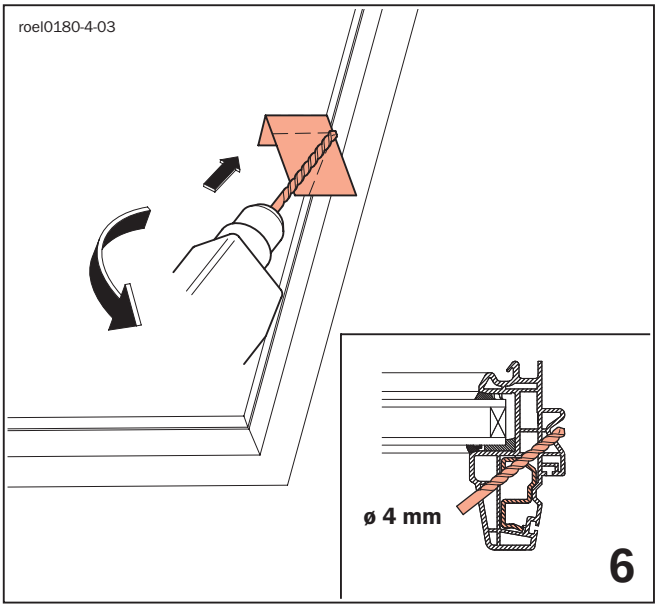

6

roel0123-4-03

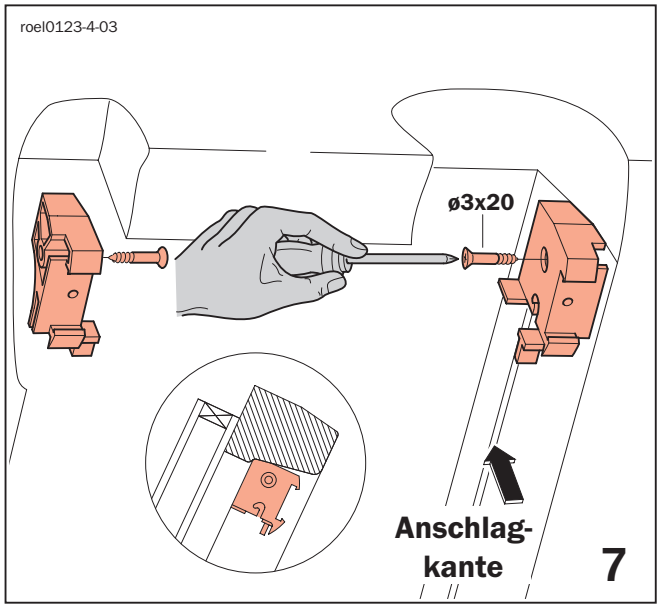

roel0198-4-03

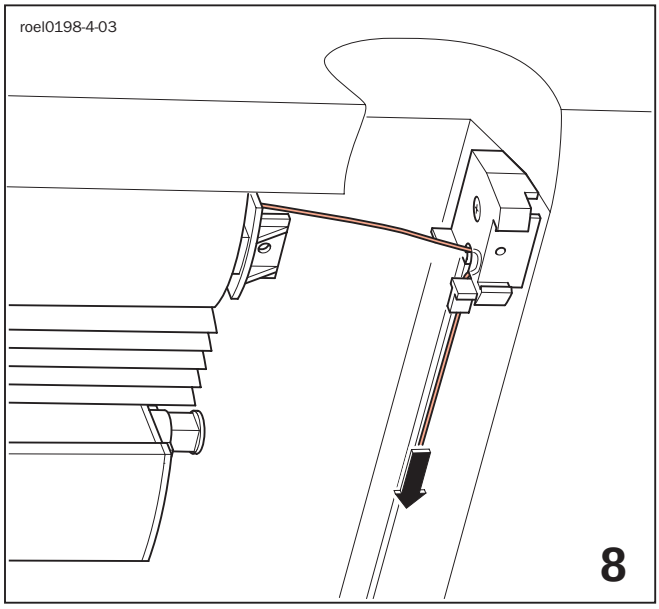

roel0135-4-03

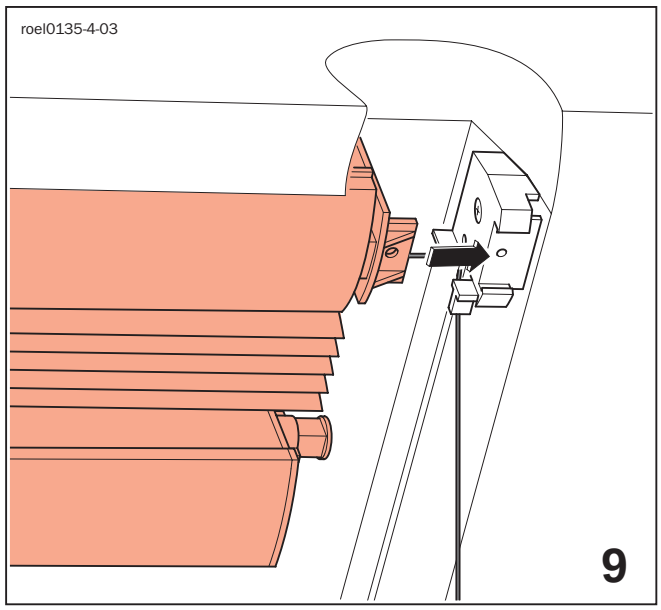

roel0199-4-03

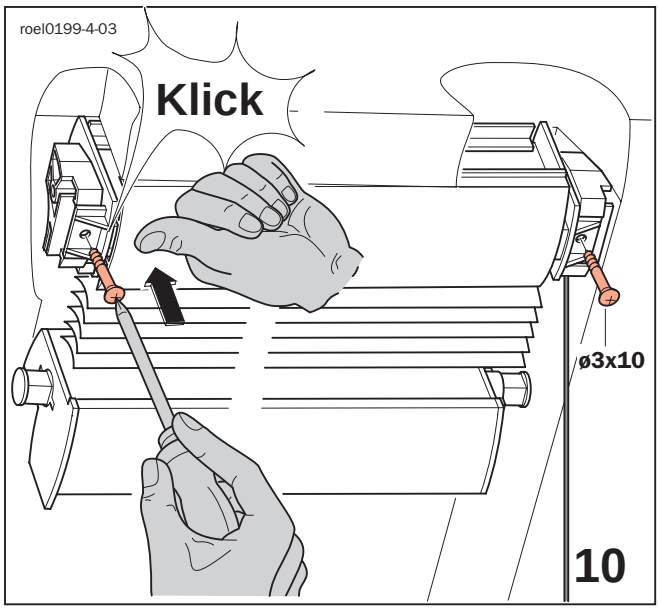

roel0200-4-01

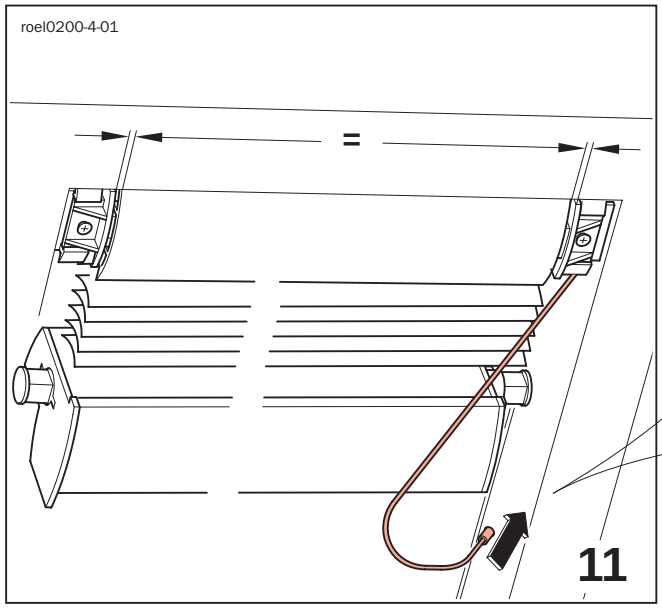

roel0176-4-01

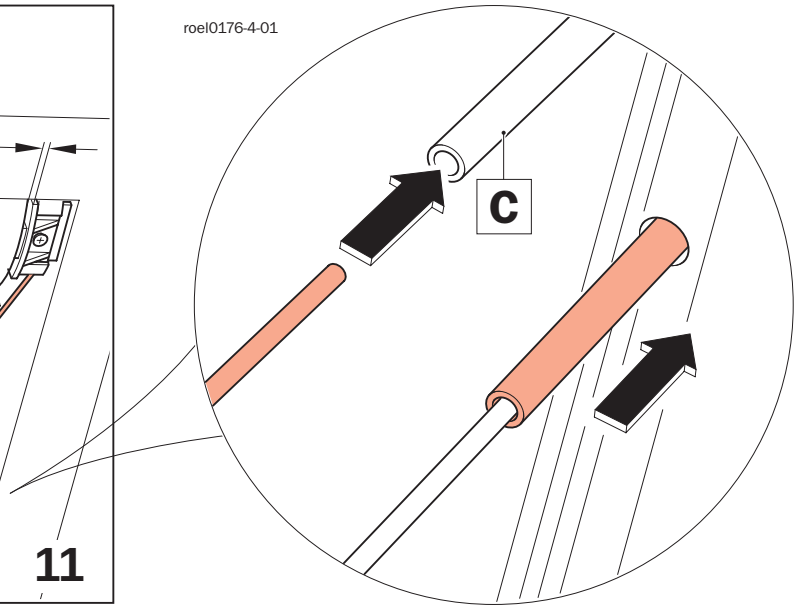

roel0201-4-02

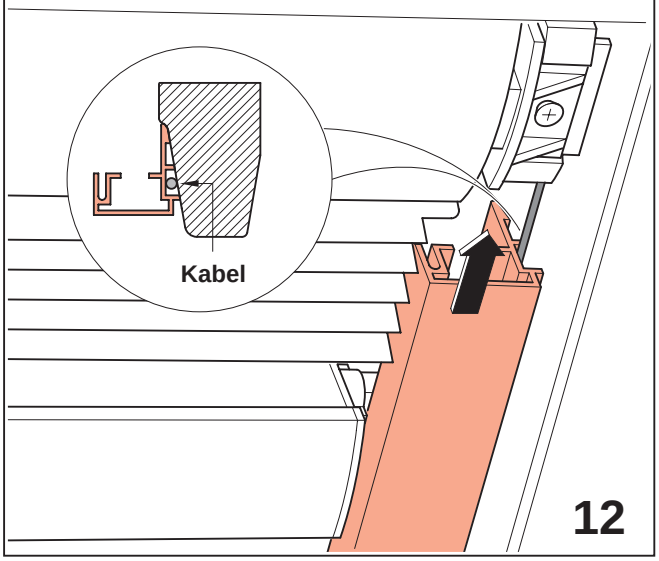

roel0202-4-03

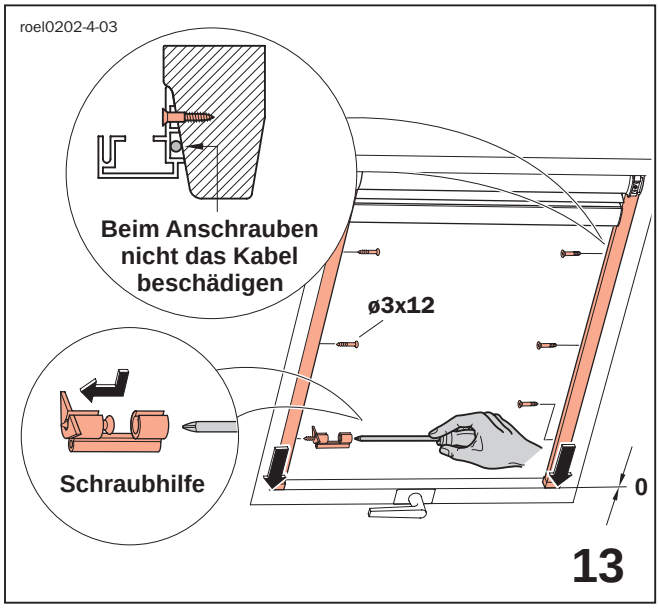

roel0203-4-03

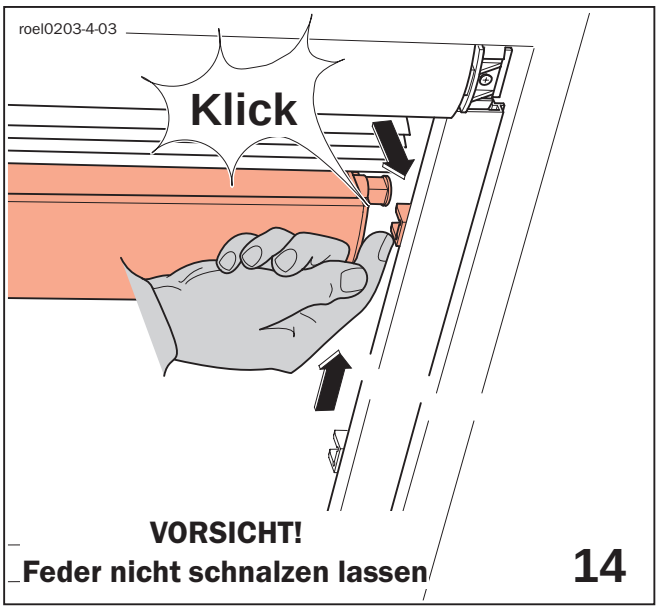

roel0204-4-01

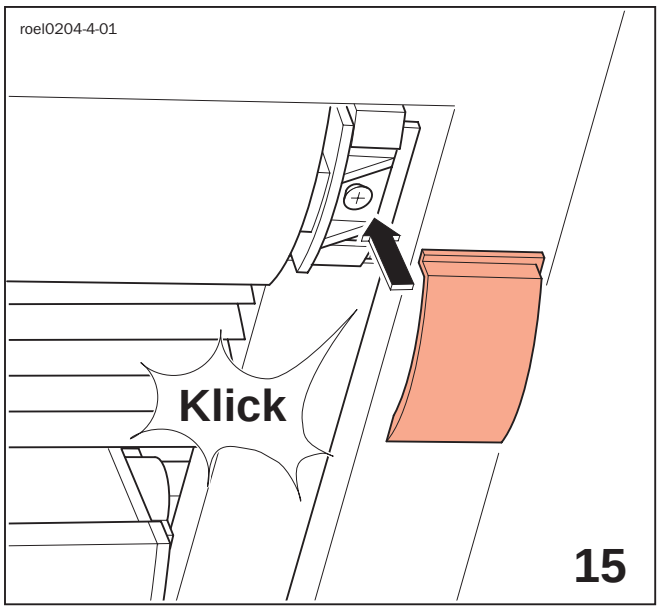

roel0181-4-02

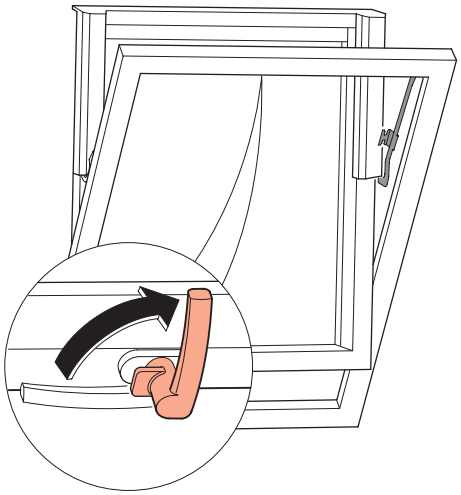

Flügel in Putzstellung **A**

roel0155-4-03

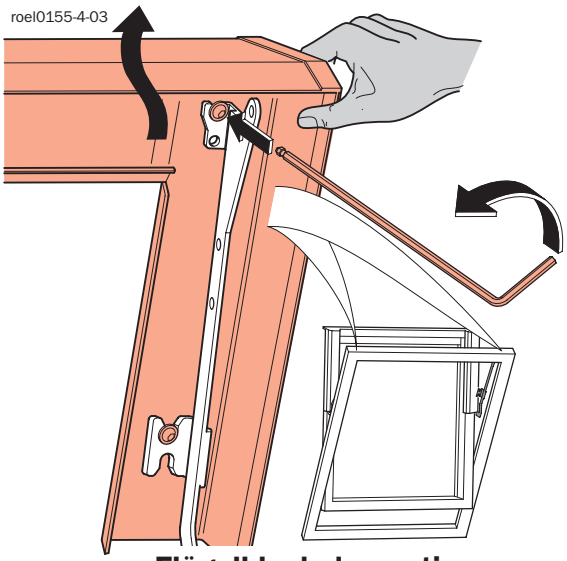

Flügelblech demontieren **B**

roel0213-4-01

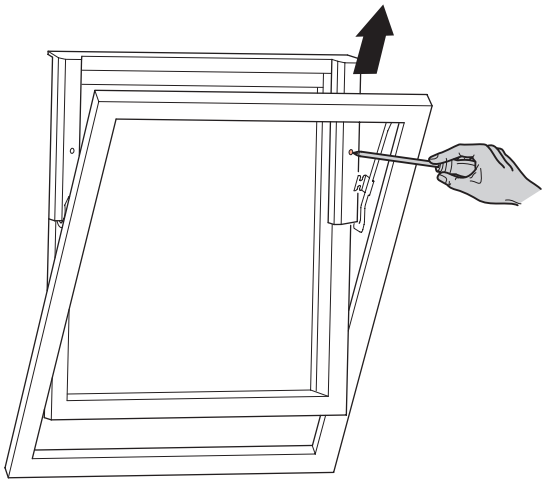

C

roel0154-4-04

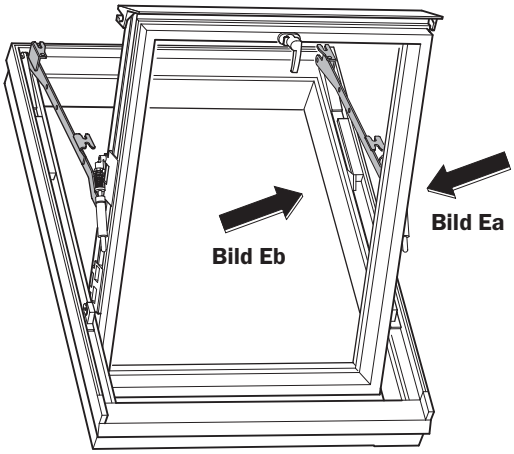

D

roel0215-4-00

73. K

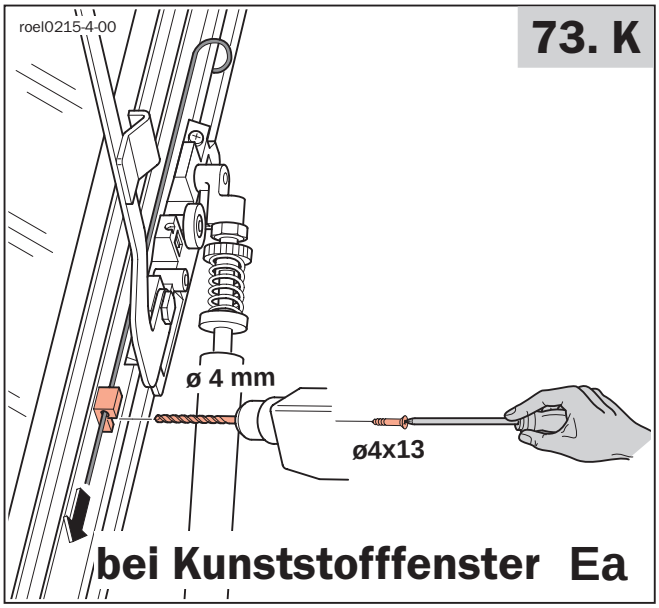

bei Kunststofffenster **Ea**

roel0159-4-03

73. H

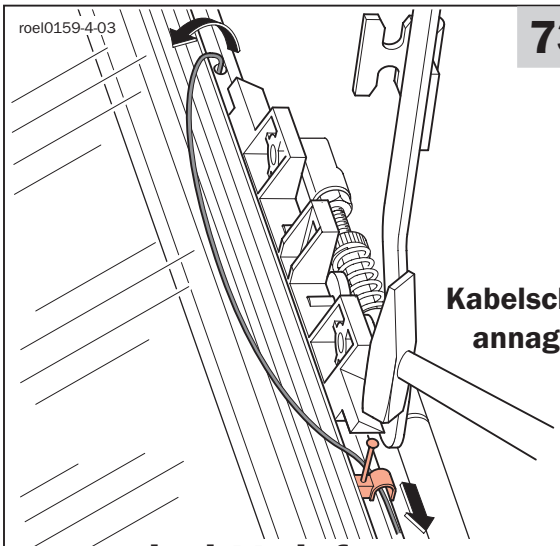

bei Holzfenster **Eb**

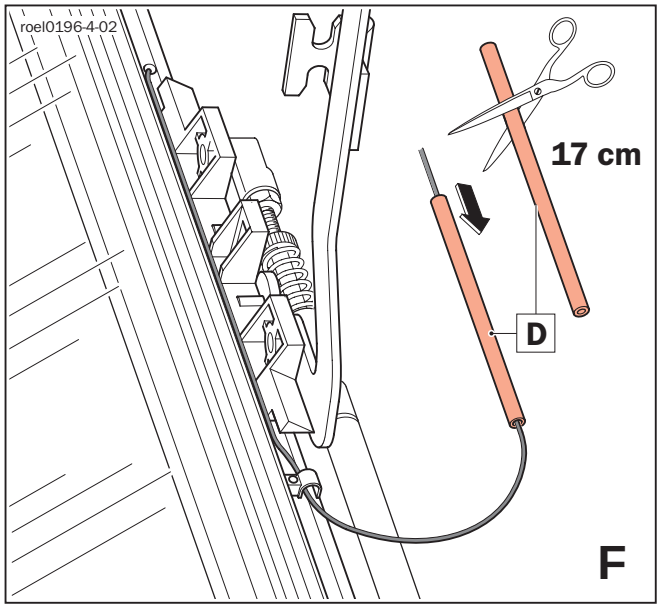
roel0196-4-02
17 cm
D
F

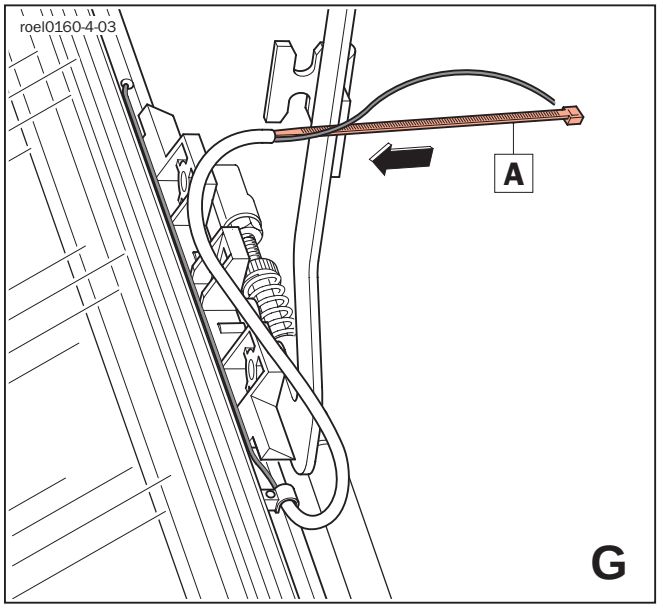
roel0160-4-03
A
G

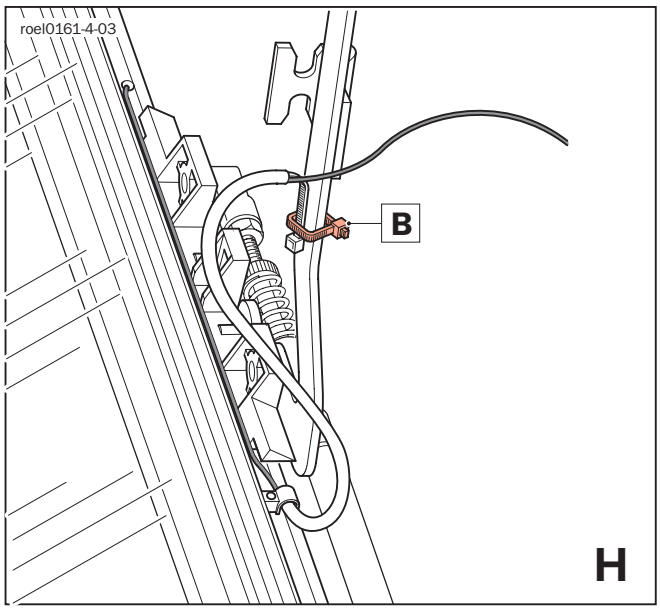
roel0161-4-03
B
H

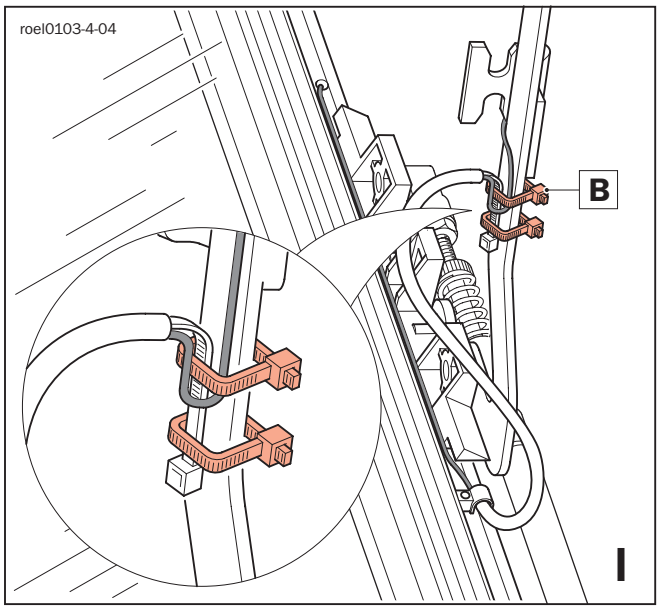
roel0103-4-04
B
I

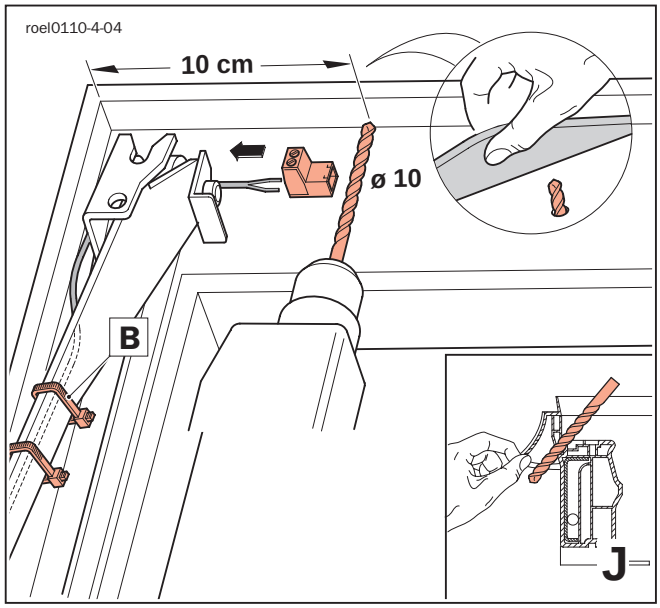
roel0110-4-04
10 cm
ø 10
B
J

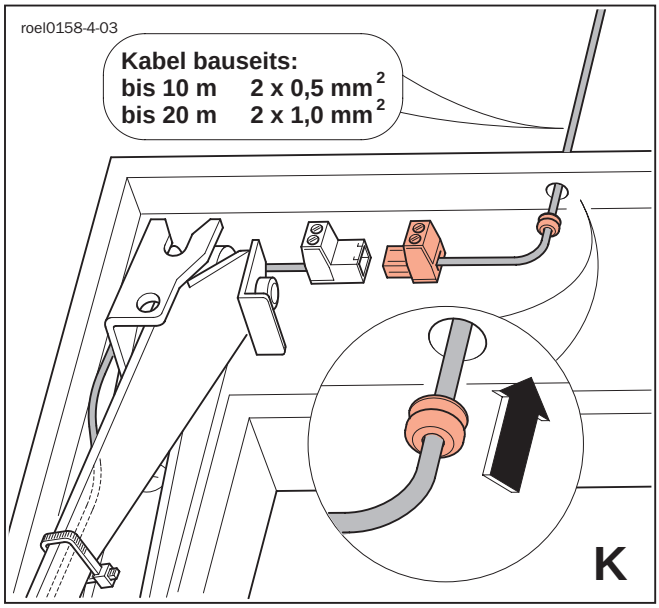
roel0158-4-03
Kabel bauseits:
bis 10 m 2 x 0,5 mm²
bis 20 m 2 x 1,0 mm²
K

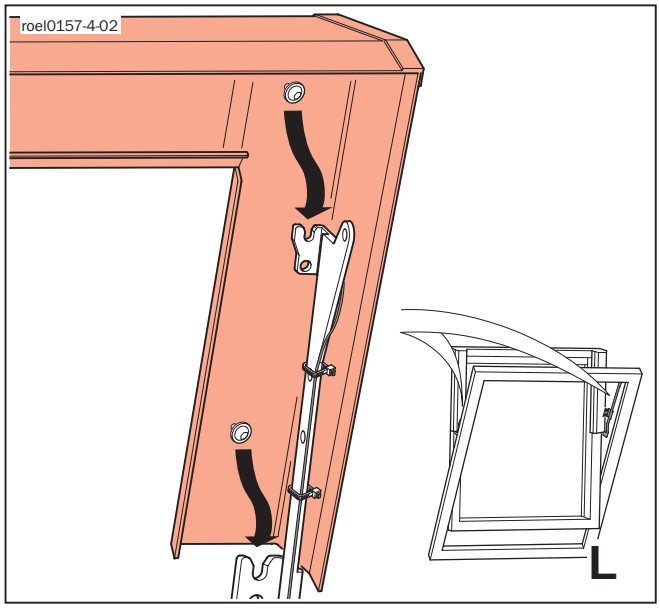
roel0157-4-02
L

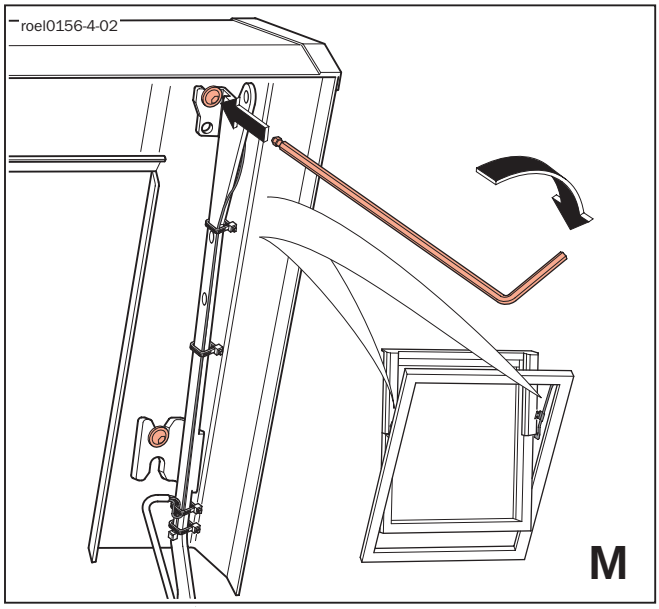
roel0156-4-02
M

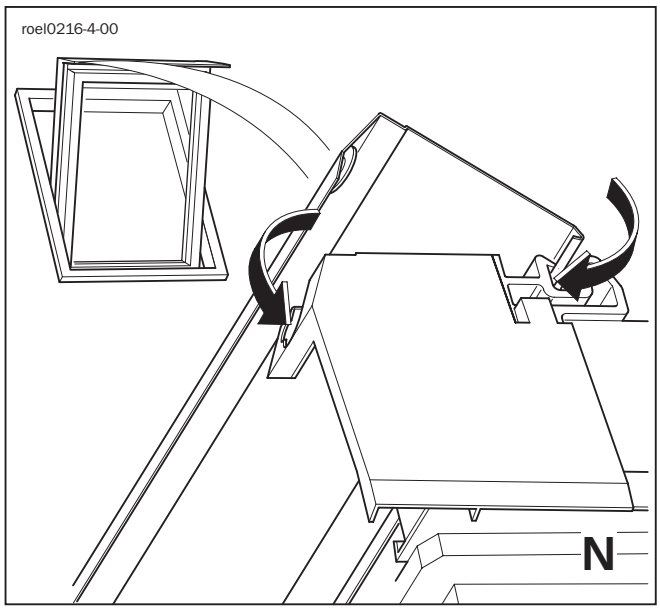
roel0216-4-00
N

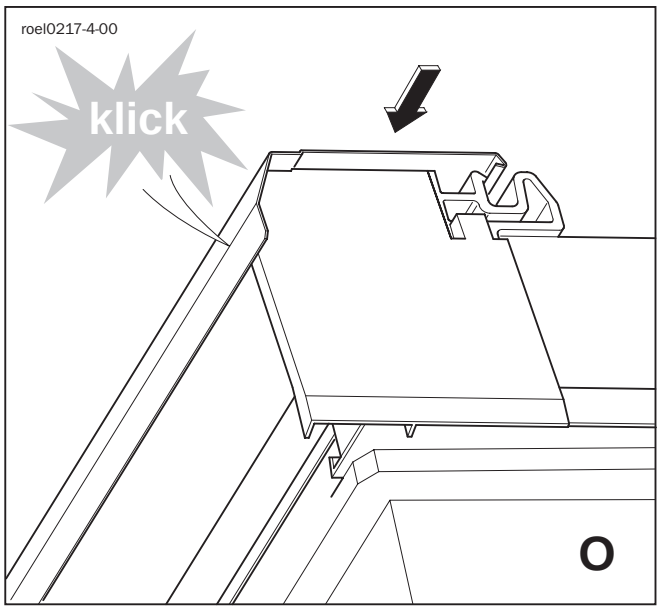
roel0217-4-00
klick
O

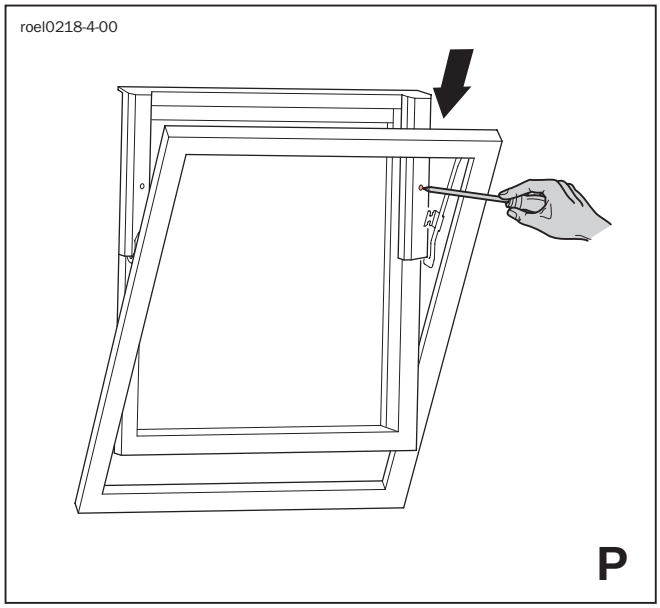
roel0218-4-00
P